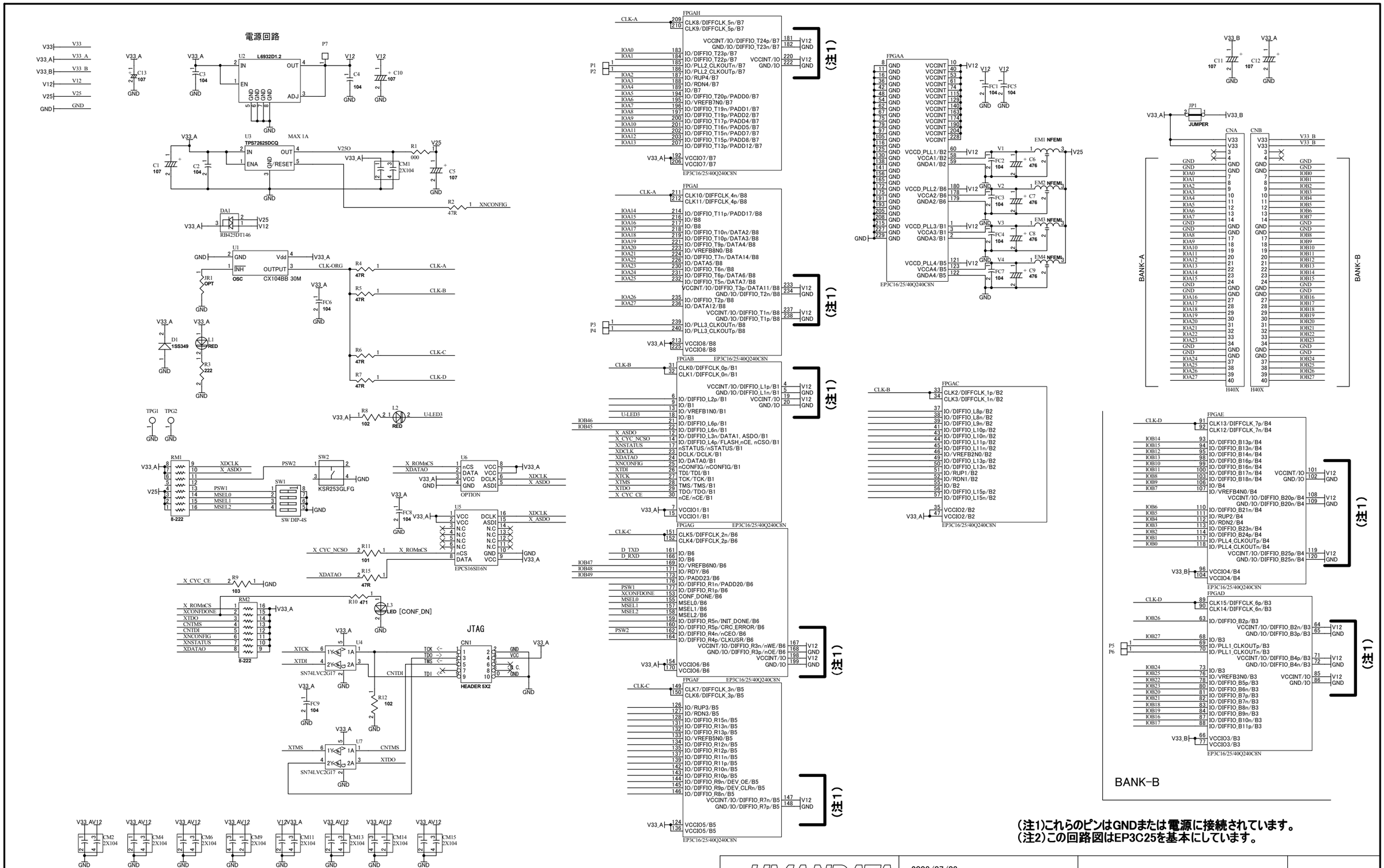

(注1)これらのピンはGNDまたは電源に接続されています。
(注2)この回路図はEP3C25を基本にしています。

HUMANDATA	2008/07/08		
HuMANDATA LTD. OSAKA JAPAN www.hdl.co.jp		CycloneIII FPGA Board(PQ240)	
		DOC. No.	ACM-303	B
Date: 8-Jul-2008 09:38:39	File: ACM303B.sch	Sheet 1	of 1